GRUPO INDUSTRIAL JUNG

Valdinei Fragoso — Vendas
vendas02@metalurgicajung.com.br
metalurgicajung.com.br · (49) 9907-4792

— LINHA DE PRODUTOS — CORREIAS TRANSPORTADORAS

CAVALETES INDUSTRIAIS

Estruturas para suporte de correias transportadoras fabricadas em aço carbono, com alta resistência mecânica e durabilidade para aplicações industriais de todos os segmentos.

6 MODELOS

16"–48" BITOLAS

100% AÇO CARBONO

— CATÁLOGO COMPLETO

6 MODELOS DE CAVALETES

LINHA COMPLETA

CAV-001

CAV-002

CAV-003

CAV-004

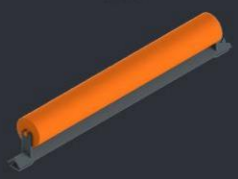

CAV-005

CAV-006

JUN-CAV-001 · SUPORTE SUPERIOR

CAVALETE DE CARGA DUPLO

Localizados na parte superior do transportador, os cavaletes de carga duplo sustentam os rolos onde o material se desloca. Os rolos trabalham com inclinação de 20°, formando um perfil em "V" que garante melhor acomodação da carga, centraliza o material sobre a correia e reduz derramamentos laterais. Essa geometria contribui para a distribuição uniforme de pressão sobre os rolos, aumentando a vida útil dos componentes

ILUSTRAÇÃO 3D

DESENHO TÉCNICO

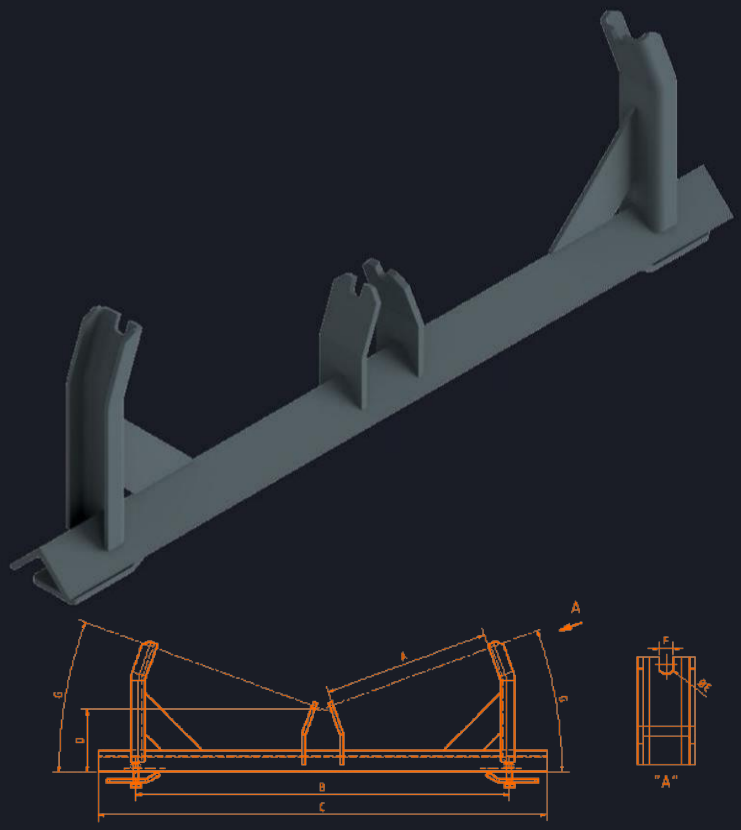

CORREIA	OE	A (MM)	B (MM)	C (MM)	D (MM)	F (MM)	G	PESO (kg)
16"	15	259	550	680	109	12,5	20 graus	6,4
20"	15	289	650	780	109	12,5	20 graus	6,8
20"	20	289	650	780	119	14,5	20 graus	7,3

- Aco carbono anticorrosivo
- Pintura eletrostatica
- Diversas bitolas
- Sob medida

JUN-CAV-002 · SUPORTE SUPERIOR COM AUTO ALINHAMENTO

CAVALETE DE CARGA DUPLO AUTO ALINHANTE

Desenvolvidos para aplicações onde o alinhamento contínuo é crítico, esses cavaletes incorporam um sistema de giro no próprio eixo para auto correção do trajeto em tempo real. Os braços laterais com rolos guias detectam desvios e reposicionam a correia de forma passiva e automática — sem intervenção manual. Indicados em transportadores de longa extensão ou com cargas irregulares.

ILUSTRAÇÃO 3D

DESENHO TÉCNICO

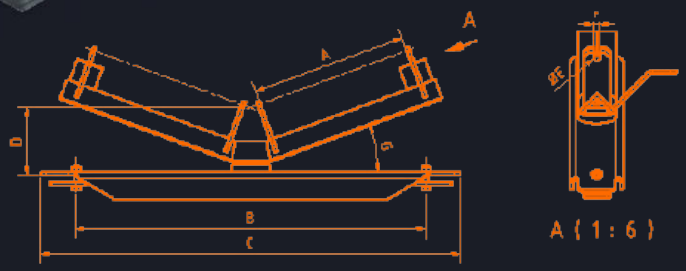

CORREIA	OE	A (MM)	B (MM)	C (MM)	D (MM)	F (MM)	G	PESO (kg)
16"	15	259	550	680	125	12,5	20 graus	11,9
20"	15	289	650	780	125	12,5	20 graus	12,8
20"	20	289	650	780	125	14,5	20 graus	14

- Auto correcao do trajeto
- Rolos guias laterais
- Reduz paradas
- Sob medida

CAVALETES DE CARGA

Triplo

Localizados na parte superior do transportador, os cavaletes de carga sustentam os rolos na área onde o material se movimenta. São usados em indústrias de diversos setores e ambientes. Os rolos têm inclinações de 20°, 35° ou 45°, garantindo melhor acomodação e direcionamento do material durante o transporte.

ILUSTRAÇÃO 3D

DESENHO TÉCNICO

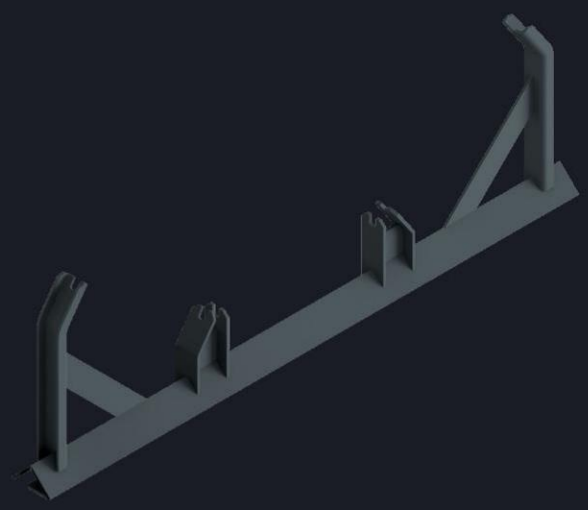

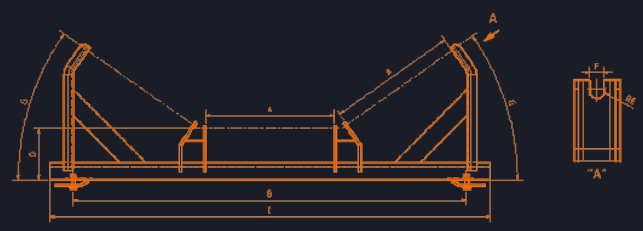

CORREIA	ØE	A (MM)	B (MM)	C (MM)	D (MM)	F (MM)	G	PESO (kg)
24"	15	239	750	880	119	12,5	20°	7,4
							35°	7,5
							45°	7,7
	20	239	750	880	139	14,5	20°	8,7
							35°	8,9
							45°	9,2
30"	15	289	870	1000	119	12,5	20°	8,1
							35°	8,3
							45°	8,5
	20	289	870	1000	139	14,5	20°	10,2
							35°	10,6
							45°	11,1
36"	15	349	1070	1200	119	12,5	20°	9,1
							35°	9,3
							45°	9,6
	20	349	1070	1200	139	14,5	20°	11,8
							35°	12,2
							45°	12,8
42"	20	389	1185	1315	139	14,5	20°	12,7
							35°	13,2
							45°	13,8
	25	389	1185	1315	169	18,5	20°	16,5
							35°	18,2
							45°	19,3
48"	20	449	1470	1600	139	14,5	20°	15,0
							35°	15,4
							45°	15,8
	25	449	1470	1600	169	18,5	20°	21,8
							35°	22,1
							45°	23,0

- Aço carbono anticorrosivo
- Pintura eletrostática
- Diversas bitolas
- Sob medida

CAVALETES DE CARGA

Triplo Auto Alinhante

São cavaletes com sistema de giro no próprio eixo. Possuem braços laterais paralelos à correia, onde são instalados rolos guias que atuam como limitadores, evitando o deslocamento lateral do material.

ILUSTRAÇÃO 3D

DESENHO TÉCNICO

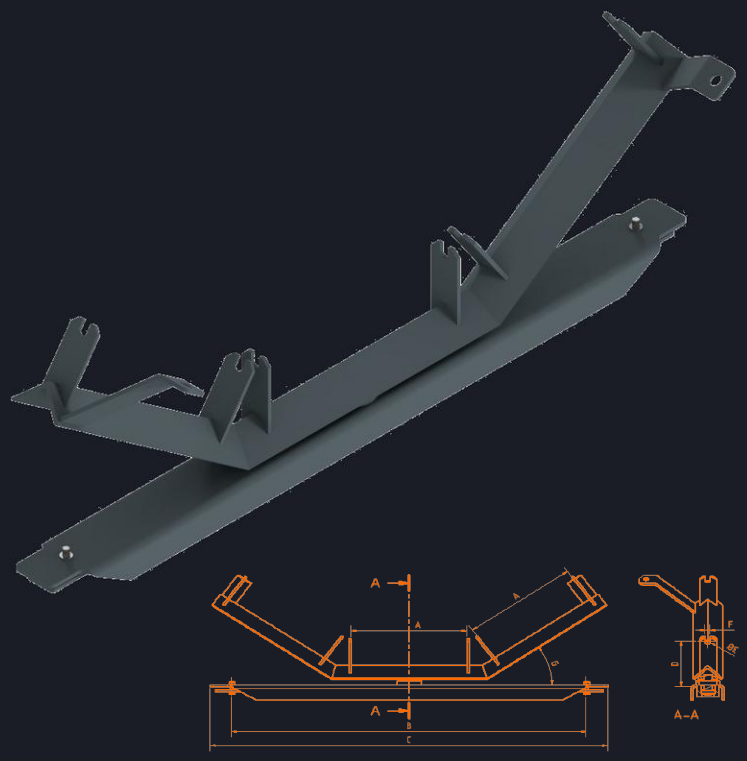

CORREIA	ØE	A (MM)	B (MM)	C (MM)	D (MM)	F (MM)	G	PESO (kg)
24"	15	239	750	880	125	12,5	20°	11,0
							35°	11,3
							45°	11,5
	20	239	750	880	156	14,5	20°	14,5
							35°	14,7
							45°	15,5
30"	15	289	870	1000	125	12,5	20°	13,7
							35°	14,0
							45°	14,1
	20	289	870	1000	156	14,5	20°	17,5
							35°	18,0
							45°	18,5
36"	15	349	1070	1200	125	12,5	20°	15,5
							35°	16,0
							45°	16,3
	20	349	1070	1200	156	14,5	20°	20,4
							35°	20,9
							45°	21,5
42"	20	389	1185	1315	156	14,5	20°	22,0
							35°	22,6
							45°	23,4
	25	389	1185	1315	180	18,5	20°	28,7
							35°	29,7
							45°	30,7
48"	20	449	1470	1600	156	14,5	20°	24,8
							35°	25,3
							45°	26,0
	25	449	1470	1600	180	18,5	20°	32,2
							35°	33,5
							45°	34,6

- Aço carbono anticorrosivo
- Pintura eletrostática
- Diversas bitolas
- Sob medida

JUN-CAV-003 · SUPORTE INFERIOR

CAVALETE DE RETORNO

Posicionados na parte inferior do transportador, sustentam a correia no trecho de volta. Mantêm a correia esticada, alinhada e livre de contato com a estrutura, evitando desgastes e ruídos. Fabricados em aço carbono com tratamento anticorrosivo para suportar umidade, poeira e variações de temperatura. Atendem bitolas de 16" a 48".

ILUSTRAÇÃO 3D

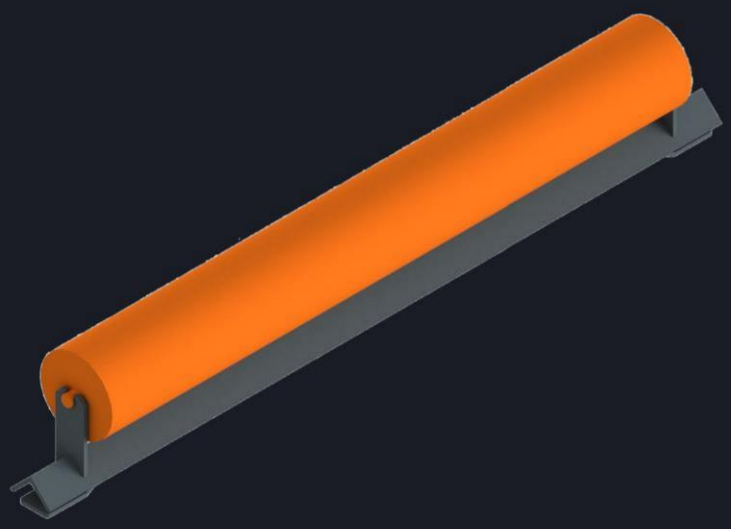

DESENHO TÉCNICO

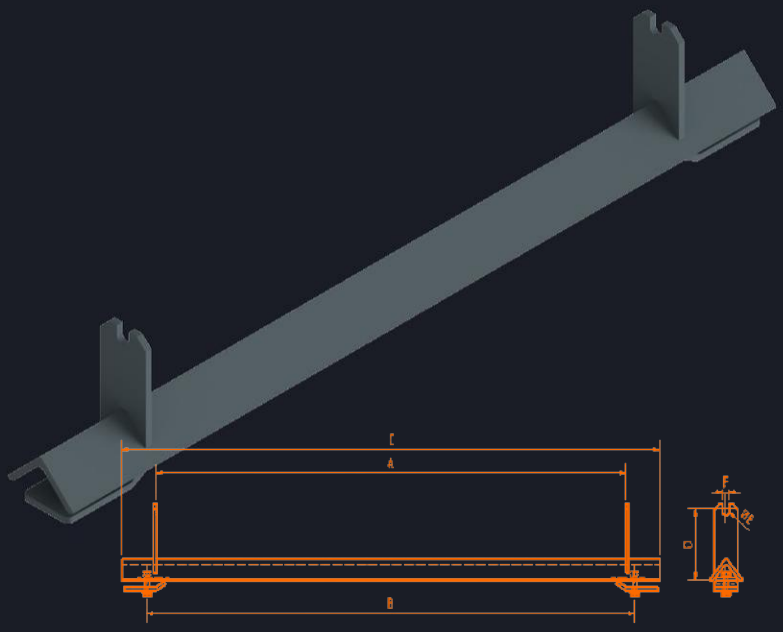

CORREIA	OE	A (MM)	B (MM)	C (MM)	D (MM)	F (MM)	PESO (kg)
16"	15	509	550	660	105	12,5	4,5
20"	15	569	650	760	105	12,5	4,8
20"	20	569	650	760	120	14,5	5,4
24"	15	709	750	860	105	12,5	3,7
24"	20	709	750	860	120	14,5	4,8
30"	15	849	870	980	105	12,5	4,7
30"	20	849	870	980	120	14,5	5,5
36"	15	1029	1070	1180	105	12,5	5,9
36"	20	1029	1070	1180	120	14,5	6,5
42"	20	1149	1185	1295	120	14,5	7
42"	25	1149	1185	1295	155	18,5	7,4
48"	20	1329	1470	1580	120	14,5	8,2
48"	25	1329	1470	1580	155	18,5	8,8

- Aco carbono anticorrosivo
- Eixos 15-25mm
- Bitolas 16" a 48"
- Sob medida

JUN-CAV-004 · SUPORTE INFERIOR COM AUTO ALINHAMENTO

CAVALETE DE RETORNO AUTO ALINHANTE

Combinando suporte inferior com auto alinhamento, é a solução mais completa para o trecho de retorno. O sistema de giro detecta e corrige desvios laterais automaticamente, enquanto os rolos guias atuam como barreira adicional. Fundamental em transportadores de alta velocidade ou instalações de difícil acesso — menor manutenção, maior vida útil.

ILUSTRAÇÃO 3D

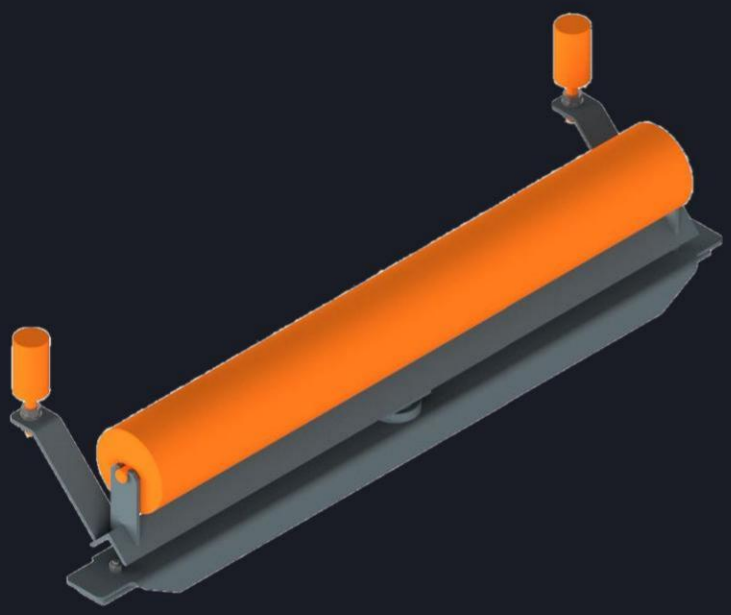

DESENHO TÉCNICO

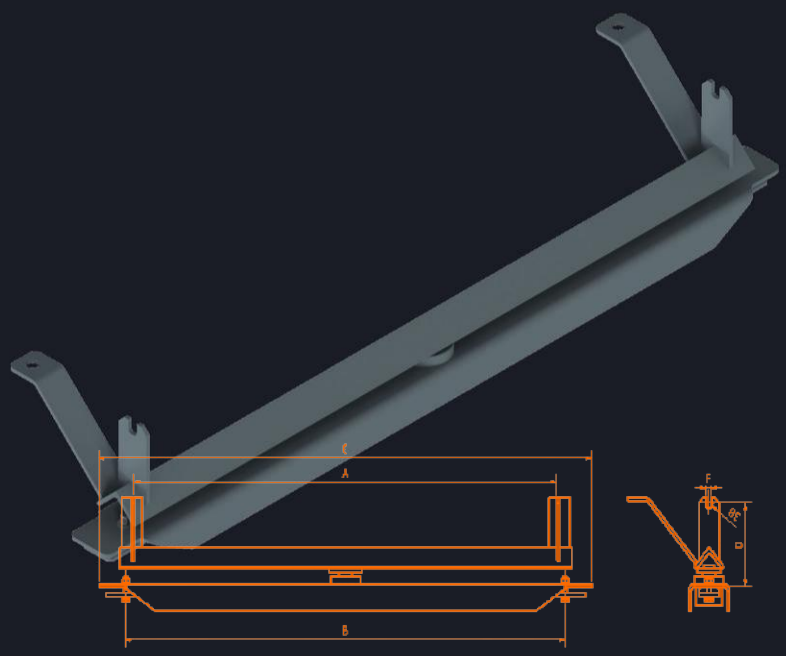

CORREIA	OE	A (MM)	B (MM)	C (MM)	D (MM)	F (MM)	PESO (kg)
16"	15	509	550	680	132	12,5	11,1
20"	15	569	650	780	132	12,5	12
20"	20	569	650	780	156	14,5	13,3
24"	15	709	750	880	132	12,5	11,1
24"	20	709	750	880	156	14,5	12,8
30"	15	849	870	1000	132	12,5	14,1
30"	20	849	870	1000	156	14,5	15,4
36"	15	1029	1070	1200	132	12,5	16,7
36"	20	1029	1070	1200	156	14,5	18
42"	20	1149	1185	1315	156	14,5	19,6
42"	25	1149	1185	1315	175	18,5	20,7
48"	20	1329	1470	1600	156	14,5	22,2
48"	25	1329	1470	1600	175	18,5	23,3

- Auto correcao no retorno
- Rolos guias laterais
- Menos manutencao
- Sob medida